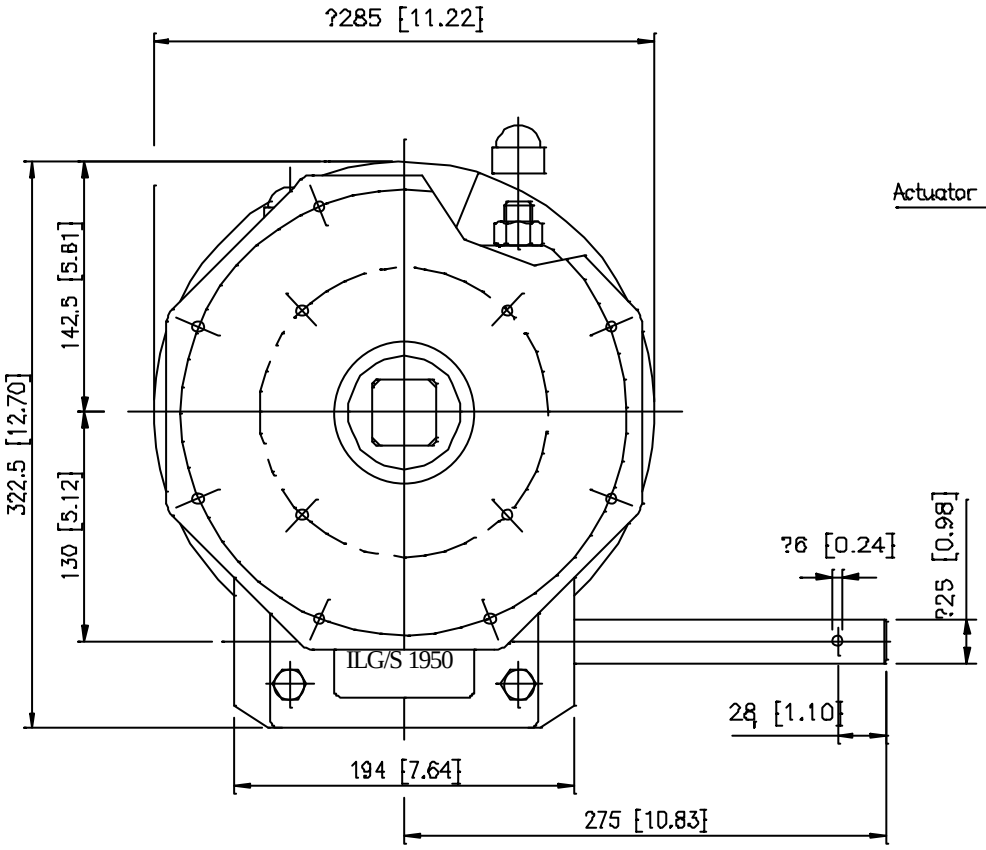

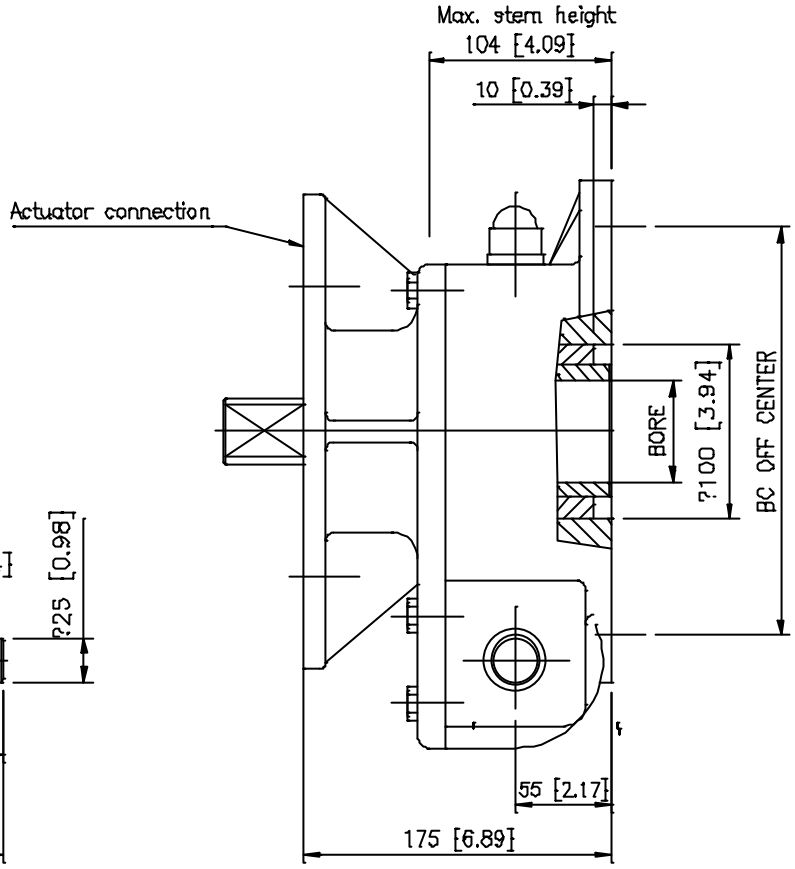

DESCRIPTION	
TRAVEL	: 90_ ?5_ AT BOTH ENDS.
RATIO	: 52 : 1
TURNS TO CLOSE	: 13
WEIGHT	: 35 kg.(77 lb.) excl.handwheel

MOUNTING DIMENSIONS	
Valve connection	: F12/F14/F16/F25
MAX. bore	: ⌀46 [1.81] or ?58 [2.28]
Actuator connection	: F16/F25
MAX. shaft	: ⌀55 [2.16] or ?78 [3.07]

TORQUE	
max.OUTPUT	: 3050 Nm (26995 lbf.in.)
max.INPUT	: 160 Nm (1418 lbf.in.)
M.A.	: 19 ?10%

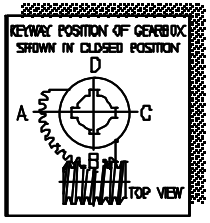

Dimensions in MM [inch]

J+J Deutschland GmbH
internet: www.juj-deutschland.de
mail: info@juj-deutschland.de

Auf der Hackelmasch 1
D -31061 Alfeld
Tel.: +49 5181 6017
Fax: +49 5181 6032

GEARBOX ILG/S 1950

DRAWN : H.L.	d.d. : 18-03-02
DRW.NO. : D34N-001	rev.: 06

Contents subject to change without notice.